INSTALLAZIONE, USO E MANUTENZIONE

INSTALLATION, USE AND MAINTENANCE
INSTALLATION, UTILISATION ET ENTRETIEN
INSTALACIÓN, USO Y MANTENIMIENTO

CE Ex II 3D

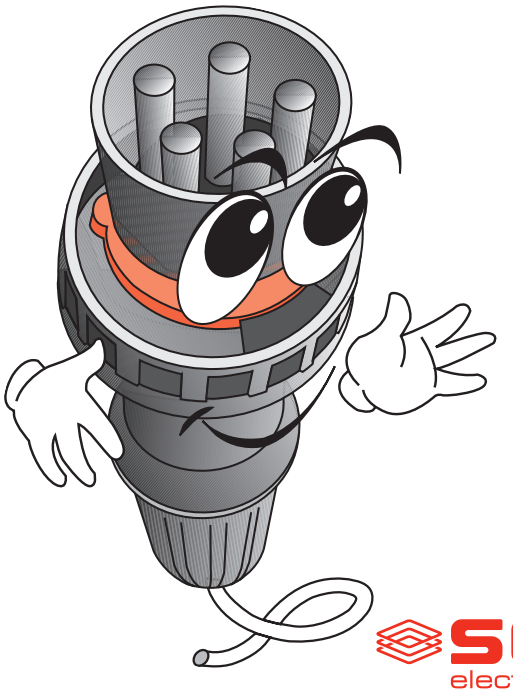

OPTIMA-EX 125A

SCAME electrical solutions

Serie OPTIMA-EX

ITALIANO

Installazione, uso e manutenzione

Indice:

1. Norme di sicurezza
2. Conformità agli standard
3. Dati tecnici
4. Installazione
5. Uso e manutenzione

ENGLISH

Installation, use and maintenance

Contents:

1. Safety information
2. Compliance with standards
3. Technical data
4. Installation
5. Use and maintenance

FRANÇAIS

Installation, utilisation et entretien

Sommaire:

1. Normes de sécurité
2. Conformité aux normes
3. Informations techniques
4. Installation
5. Utilisation et entretien

ESPAÑOL

Instalación, uso y mantenimiento

Índice:

1. Normas de seguridad
2. Conformidad con los estándares
3. Datos técnicos
4. Instalación
5. Uso y mantenimiento

IT: Dimensioni / EN: Dimensions / FR: Dimensions / ES: Dimensiones

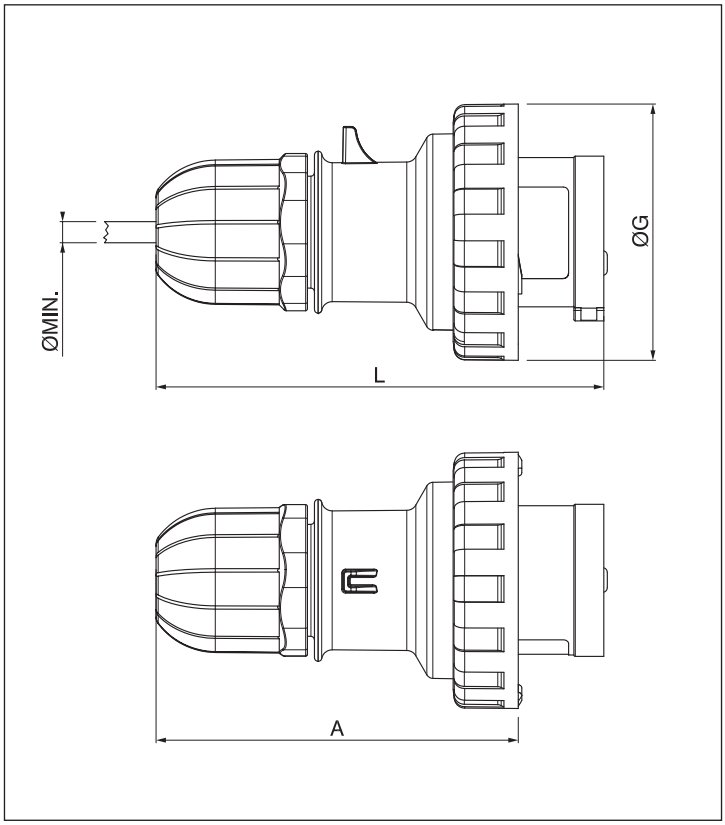

Fig. 1 IT: Disegno tecnico della spina.
EN: Technical drawing of the plug.
FR: Schéma technique de la fiche.
ES: Diseño técnico de la clavija.

IP66/IP67	A	Ø G	L Min	Ø Min
125	202	128	272	33

IT: Marcatura / EN: Marking / FR: Marquage / ES: Marcado

IT: Un esempio dell'etichetta usata per la spina certificata è qui riprodotta:
EN: An example of the label used for the certified plug is shown below:
FR: Un exemple d'étiquette utilisée pour la fiche certifiée est reproduit ci-dessous :
ES: A continuación se reproduce un ejemplo de la etiqueta utilizada para la clavija certificada:

SCAME 2016
Via Costa Erta 15 Parre BG ITALY
218.EX125
Ex tc IIIC T95°C Dc
IP66 Ta -25 +60°C
CE
Ex
II 3D
3P+N+ ⏚125A - 6h 346-415V~

Fig. 2
IT: Esempio dell'etichetta adesiva
EN: Example of adhesive label
FR: Exemple d'autocollant.
ES: Ejemplo de la etiqueta adhesiva

IT: La seguente frase di avvertimento è posta sull'involucro del prodotto con etichetta aggiuntiva oppure in targa:
EN: The following warning phrase is affixed to the product shell by means of an additional label or data plate:
FR: La phrase d'avertissement suivante se trouve sur l'autocollant supplémentaire appliqué sur l'enveloppe du produit ou sur la plaque :
ES: La siguiente frase de advertencia está colocada en la envolvente del producto con una etiqueta adicional o una placa:

⚠

IT: ***AVVERTIMENTO: dopo la messa fuori tensione, attendere 10 minuti prima di disconnettere la spina.***

EN: ***CAUTION: after cutting out the power supply, wait 10 minutes before disconnecting the plug.***

FR: ***AVERTISSEMENT : après la mise hors tension, attendre 10 minutes avant de débrancher la fiche***

ES: ***ADVERTENCIA: una vez fuera de tensión, esperar 10 minutos antes de desconectar la clavija.***

InfoTECH
ITALY: Numero Verde 800-018009
WORLDWIDE: ScameOnLine www.scame.com infotech@scame.com

ITALIANO

QUESTO DOCUMENTO DEVE ESSERE LETTO ATTENTAMENTE PRIMA DELL'INSTALLAZIONE

Destinatari: elettricisti esperti o personale opportunamente addestrato.

1. Norme di sicurezza

Le spine mobili della serie OPTIMA-EX sono utilizzate per installazioni in ambienti a potenziale rischio di esplosione identificati come Zona 22.

Queste istruzioni di installazione, uso e manutenzione devono essere conservate in luogo sicuro per permettere una consultazione futura. Durante il funzionamento o durante le operazioni di manutenzione dell'apparato non lasciate questo manuale o altri oggetti all'interno della spina mobile.

Utilizzare le spine mobili della serie OPTIMA-EX solo per il loro uso approvato e mantenerle in condizioni di assoluta integrità e pulizia.

Le spine mobili sono state progettate per resistere ad un urto di 7J, e per essere utilizzate in normali condizioni di vibrazione. Non sono state progettate per l'uso in ambienti soggetti a condizioni estreme di vibrazione.

Nel caso di una installazione del prodotto non corretta, non sarà possibile garantire il tipo di protezione.

Le spine della serie OPTIMA-EX 125A devono essere accoppiate solo con prese conformi alle norme EN 60309 e in modo particolare conformi alle prescrizioni dimensionali riportate in EN 60309-2, e che siano state certificate in conformità al modo di protezione come riportato al punto 3.1.

Utilizzare solo parti di ricambio originali fornite da SCAME.

Nessuna modifica/lavorazione è permessa sulla spina mobile se non espressamente indicata in questo manuale.

⚠ **DOPO AVER TOLTO TENSIONE, ATTENDERE 10 MINUTI PRIMA DI DISCONNETTERE LA SPINA.**

Osservare sempre le regole anti-infortunistiche nazionali e le istruzioni di sicurezza contenute in questo manuale ogni volta che si opera sulla spina mobile.

2. Conformità agli standard

Le spine mobili della serie OPTIMA-EX sono destinati all'uso in:
Zona 22 EN 60079-0:2012+A11:2013, EN 60079-31:2014.

3. Dati tecnici e codici

3.1 Modo di protezione Ex

Ex: II 3D Ex tc IIIC T95°C Dc IP66
Ta -25/+60°C
Year XXXX: anno di costruzione.

Ex prodotto adatto per impiego in atmosfera esplosiva.
II: Prodotto di gruppo II, installabile in impianti di superficie.
3D: prodotto di categoria 3 per ambienti con presenza di polvere combustibile (D) idoneo ad essere installato in zona 22.
Ex tc: Prodotto con modo di protezione "tc" in accordo alla norma EN 60079-31 e destinato a luoghi con atmosfere potenzialmente esplosive per la presenza di polveri combustibili.
IIIC: Prodotto per gruppo di polveri IIIC, idoneo all'installazione in zone con presenza di polveri conduttrici
T95°C: Valore della temperatura massima superficiale.
Dc: EPL per polveri combustibili.
Ta -25/+60°C: Range della temperatura ambiente ammessa, presente nel luogo di installazione.

3.2 Condizioni particolari di utilizzo (vedi foglio istruzioni)

⚠ Rischio meccanico 7J.

3.3 Grado di protezione della spina mobile IP66

3.4 Capacità di connessione dei morsetti e coppie di serraggio

Sezione morsetti: vedi tabella 1.

4. Installazione

⚠ L'installazione deve essere eseguita da personale esperto e adeguatamente addestrato in accordo con le leggi applicabili. Devono essere seguite le norme impiantistiche per ambienti classificati contro il rischio di esplosione per presenza di polveri combustibili (ad esempio: EN 60079-14, oppure altre norme/standard nazionali). Osservare le norme di comportamento generalmente accettate nell'ambito dell'installazione di materiale elettrico, le regole anti-infortunistiche nazionali e le istruzioni di sicurezza contenute in questo manuale ogni volta che si opera sull'unità. Prima di aprire il coperchio della presa interbloccata verificare che l'atmosfera non sia pericolosa, oppure disconnettere sempre la tensione d'alimentazione ed attendere 10 minuti.

4.1 Istruzioni d'uso sicuro

Il grado di protezione IP della spina mobile deve essere mantenuto conforme ai requisiti dell'ambiente in cui verrà installato attraverso il completo rispetto delle norme di installazione.

Conservare la spina mobile in magazzino all'interno del suo imballo originale, in modo da proteggerla da ingresso di polvere o umidità: la spina deve essere tolta dall'imballo solo prima dell'installazione.

La spina mobile deve essere installata integra e priva di qualsiasi danno.

Istruzioni da seguire per l'installazione corretta della spina mobile:

1) Leggere le istruzioni di installazione, uso e manutenzione relative alla spina mobile.
2) Togliere la spina mobile dall'imballo verificando che non abbia subito danni durante il trasporto.
3) Verificare che tutti i componenti siano puliti e privi di difetti.
4) Togliere l'impugnatura dal corpo spina.
5) Infilare i cavi nell'apparato (impugnatura).
6) Procedere al cablaggio.

Prima di chiudere l'impugnatura della spina mobile:

7) Verificare che tutti i materiali estranei siano stati rimossi dall'interno della spina mobile: non lasciate queste istruzioni all'interno.
8) Verificare che le guarnizioni siano integre ed installate correttamente.
9) Chiudere l'impugnatura serrando opportunamente le viti o il dispositivo di accoppiamento snap-on al fine di garantire il grado IP.
10) Chiudere il pressacavo-fermacavo serrandolo opportunamente al fine di garantire il grado IP.
11) Serrare opportunamente la vite del pressacavo-fermacavo (dove previste) al fine di prevenire uno svitamento accidentale dello stesso.
12) Conservate in luogo sicuro queste istruzioni per una consultazione futura.

4.2 Infilaggio cavi

Infilare i cavi nella spina mobile predisponendo i singoli conduttori di lunghezza opportuna.

⚠ ATTENZIONE: la zona ingresso cavo può raggiungere temperature di 95°C.
Adatte precauzioni devono essere prese nella scelta del cavo da utilizzare.

4.3 Cablaggio dei morsetti

I cablaggi devono essere eseguiti a regola d'arte.
Usare solo attrezzatura di dimensione corretta per eseguire il cablaggio.
Ciascun morsetto può ospitare un solo filo conduttore.
I cavi elettrici devono avere un isolamento adeguato alla tensione.
I morsetti non utilizzati devono essere serrati completamente.

4.4 Condizioni Addizionali

La densità di corrente del cavo di alimentazione non deve superare i 3,6A/mm²

5.Uso, manutenzione e riparazione

⚠ Ispezione e manutenzione di queste spine mobili interbloccate devono essere eseguite da personale adeguatamente addestrato in accordo con la regola dell'arte secondo le norme impiantistiche e di manutenzione per ambienti classificati contro il rischio di esplosione per presenza di polveri combustibili (ad esempio: EN 60079-14, EN 60079-17, oppure altre norme/standard nazionali). Durante la manutenzione periodica verificare sempre i componenti da cui dipende il grado di protezione. La riparazione di questo apparato deve essere eseguita da personale adeguatamente addestrato in accordo con la regola dell'arte.

5.1 Prese interbloccate da utilizzare

Utilizzare solo prese certificate ATEX adatte per essere impiegate nelle zone 22 con grado di protezione IP66.

5.2 Ghiera spine mobili

A spina disinserita si deve avvitare a fondo la ghiera del coperchio sul corpo della presa. A spina inserita avvitare a fondo la ghiera della spina sul corpo della presa.

5.3 Ghiera prese interbloccate

Nel caso di spina disinserita si deve mantenere il coperchio della presa interbloccata completamente avvitato.

5.4 Manutenzione periodica

L'attività di manutenzione periodica è necessaria a garantire il corretto funzionamento ed il mantenimento del grado protezione della spina mobile.

1) Verificare le condizioni di integrità della guarnizione ogni volta che l'impougnatura viene aperta.
2) Verificare che le viti di chiusura o il dispositivo di accoppiamento snap-on siano tutte in posizione e ben serrate ogni volta che la custodia viene chiusa.
3) Verificare la tenuta dei pressacavi ogni 1 anno.
4) Verificare eventuali danni alla custodia ogni 1 anno.
5) Verificare che i morsetti a vite siano serrati come indicato dal costruttore.
6) In ambienti con presenza di polvere combustibile è necessario pulire periodicamente la superficie della spina, evitando che lo spessore di polvere depositata sia superiore a 5 mm.

5.5 Aggressione chimica

Le spine mobili della serie OPTIMA-EX sono costruite usando:

- lega termoplastica (PC-XILOXANE) per impugnatura, corpo spina, frutto spina, ghiera spina, ghiera pressacavo;
- gomma termoplastica SEBS H.T. guarnizione tenuta presacavo;
- gomma siliconica per guarnizione corpo spina;
- gomma siliconica per guarnizione impugnatura/corpo spina.

È necessario considerare attentamente l'ambiente in cui installare le spine mobili e determinare la sostenibilità di questi materiali all'eventuale presenza di agenti chimici o atmosfere corrosive.

5.6 Smaltimento

Lo smaltimento del prodotto deve essere fatto in base alle regole nazionali di smaltimento e riciclaggio dei rifiuti industriali.

ENGLISH

THIS DOCUMENT MUST BE READ CAREFULLY BEFORE INSTALLATION

These instructions are intended for: expert electricians or appropriately trained personnel.

1. Safety information

The plugs of the OPTIMA-EX series are used for fixed installations in environments with a potential risk of explosion identified as Zone 22.
These instructions for installation, use and maintenance must be kept in a safe location for future reference. During operation or maintenance work on the apparatus, do not leave this manual or other objects inside the plugs.
Use the OPTIMA-EX series plugs for their approved use only, and keep them completely intact and clean.
The plugs have been designed to withstand shocks of 7 J and to be used under normal vibration conditions. They have not been designed for use in environments subject to extreme vibrations.
The type of protection cannot be guaranteed if the product is installed incorrectly.
The OPTIMA-EX 125A Series plugs must be coupled only to sockets that comply with standards EN 60309, and specifically with the dimensional prescriptions listed in EN 60309-2, and that have been certified in compliance with the protection referred to in item 3.1.
Use only original spare parts supplied by SCAME.
No modification/work is permitted on the plugs unless specifically indicated in this manual.

⚠ **AFTER CUTTING OUT THE POWER SUPPLY, WAIT 10 MINUTES BEFORE DISCONNECTING THE PLUG.**

Always follow the national safety rules and the safety instructions contained in this manual whenever working on the plug.

2. Compliance with standards

The plugs of the OPTIMA-EX series are intended for use in:
Zone 22 EN 60079-0:2012+A11:2013, EN 60079-31:2014.

3. Technical data and codes

3.1 Type of Ex-protection

Ⓔx: II 3D Ex tc IIIC T95°C Dc IP66
Ta -25/+60°C
Year XXXX: Year of manufacture.
Ⓔx Product suited for use in an explosive atmosphere.
II: Product classified as belonging to group II, installable in environments not in mines.
3D: Product classified as belonging to category 3 for areas containing dust (D). The product can be installed in Zone 22.
Ex tc: Product classified as type tc according to standard EN 60079-31 and intended for areas with a potentially explosive atmosphere due to the presence of combustible dust.
IIIC: Equipment classified as group IIIC, product suited to be used in presence of conductive dust.
T95°C: Maximum surface temperature.
Dc: EPL for combustible dust.
Ta -25/+60°C: Allowed room temperature range, present at the installation site.

3.2 Special conditions of use (see instruction sheet)

⚠ Mechanical risk 7J.

3.3 Degree of protection of the plug IP66

3.4 Power supply terminal: connecting cables and tightening torques

Terminal section: see table 1.

4. Installation

⚠ The installation must be carried out by suitably trained and skilled personnel in compliance with applicable laws. Plant-engineering standards for environments classified against the risk of explosion due to the presence of combustible dust must be observed (for example: EN 60079-14, or other national regulations/standards). Comply with generally accepted rules of behaviour for installation of electrical materials, with national accident-prevention rules and with the safety instructions contained in this manual whenever you work on the unit. Before you open the cover of the interlocked socket, make sure the atmosphere is not dangerous, or always cut out the power supply and wait 10 minutes.

4.1 Instructions for safe use

The IP degree of protection of the plug must be kept in compliance with the requirements of the environment in which it will be installed by using suitable cable glands and gaskets and by complete compliance with the installation standards.
Store the plug in the warehouse inside its original packaging to protect it from dust and humidity: the plug must be removed from the package just before installation.
The plug must be installed intact and free of any damage.
Instructions for correct installation of the plug:

1) Read the Instructions for installation, use and maintenance regarding the interlocked socket.
2) Remove the plug from the package and check that it has not been damaged during transport.
3) Check that the components are clean and free of defects.
4) Pull out the insert from handle.
5) Insert the cable into the handle.
6) Wiring operations.

Before closing the plug:

7) Check that all foreign materials have been removed from inside the plug: do not leave these instructions inside.
8) Check that the gaskets are intact and installed properly.
9) Close the handle by duly tightening the screws or the snap-on coupling device in order to guarantee the IP degree.
10) Torque the cable gland / cable clamp to guarantee the correct IP degree.
11) Duly tighten the screw of the cable gland - cable clamp (if provided) in order to prevent its accidental unscrewing
12) Store these instructions in a safe location for future reference.

4.2 Inserting the cables

Insert the cables into the plug, providing the individual conductors with suitable length.

⚠ CAUTION: the cable entry area may reach temperatures of 95°C. Suitable precautions must be taken when choosing the cable to be used.

4.3 Wiring of the terminals

The wiring must be carried out up to standard.
Use only properly sized equipment to perform the wiring.
Each terminal can host a single conductor.
The electrical cables must have insulation suited for the voltage.
Unused terminals must be tightened completely.

4.4 Additional conditions

The current density of the power supply cable should not exceed 3.6A/mm²

5. Use, maintenance and repair

⚠ The inspection and maintenance of these interlocked mobile plugs must be carried out by duly trained personnel in accordance with the highest standards and according to plant-engineering and maintenance rules for environments classified against the risk of explosion due to the presence of combustible dust (for example: EN 60079-14, EN 60079-17, or other national regulations/standards). When carrying out routine maintenance, always check the components responsible for the degree of protection. This device must be repaired by duly trained personnel according to the highest standards.

5.1 Interlocked sockets to be used

Use only ATEX certified sockets suitable for use in Zone 22 with degree of protection IP66.

5.2 Plugs ring nut

When unplugged the cover ring nut must be screwed off to the socket body bottom.
When plug inserted the plug ring nut must be screwed off on the socket body bottom.

5.3 Interlocked sockets ring nut

When unplugged the cover ring nut must be screwed off to the socket body bottom.

5.4 Routine maintenance

Routine maintenance is necessary in order to guarantee proper operation and preservation of the plug's degree of protection.

1) Check that the gasket is intact each time the enclosure is opened.
2) Check that the closing screws or the snap-on coupling device are all in place and well-tightened every time the enclosure is closed.
3) Check the seal of the cable glands every 1 year.
4) Check for any damage to the enclosure every 1 year.
5) Check that the screw terminals are tightened as indicated by the manufacturer.
6) In environments with the presence of combustible dust, the surface of the enclosure's top wall must be cleaned periodically, preventing the deposited dust from reaching a thickness of more than 5 mm.

5.5 Chemical aggression

The plugs of the OPTIMA-EX series are made using:

- thermoplastic alloy (PC-XILOXANE) for the handle, the plug insert, cover ring nut and cable gland;
- thermoplastic rubber SEBS H.T. for the cable gland seal gasket;
- silicone rubber for the plug body gasket;
- silicone rubber for the handle/plug body gasket.

The environment in which the interlocked sockets will be installed must be considered carefully in order to determine the sustainability of these materials in the presence of chemical agents or corrosive atmospheres.

5.6 Disposal

The product must be disposed of in compliance with national rules on the disposal and recycling of industrial waste.

FRANÇAIS

LIRE CE DOCUMENT AVEC ATTENTION AVANT DE PROCEDER A L'INSTALLATION

Destinataires: électriciens qualifiés ou personnel spécialisé.

1. Normes de sécurité

Les fiches de la gamme OPTIMA-EX sont utilisées pour les installations fixes dans des environnements à risque potentiel d'explosion identifiés comme Zone 22. Ces instructions d'installation, utilisation et entretien doivent être conservées en lieu sûr pour toute consultation future. Ne pas laisser ce manuel ou d'autres objets à l'intérieur du fiches mobiles durant le fonctionnement ou les opérations d'entretien de l'appareil.

Utiliser exclusivement les fiches de la gamme OPTIMA-EX pour l'usage autorisé et les maintenir en parfait état de fonctionnement et de propreté.

Les fiches ont été projetées pour résister à un choc 7J et pour être utilisées en conditions de vibration normales. Elles ne sont pas prévues pour être utilisées dans des environnements comportant des vibrations extrêmes.

Ce type de protection ne pourra être garanti en cas d'installation incorrecte du produit.

Les fiches de la Série OPTIMA-EX 125A ne doivent être couplées sur des prises conformes à la norme EN 60309 et en particulier aux prescriptions dimensionnelles indiquées dans EN 60309-2 et certifiées conformes au mode de protection indiqué au point 3.1

Utiliser exclusivement des pièces détachées originales SCAME.

Aucune modification/transformation n'est autorisée sur les fiches à l'exception de celles expressément autorisées dans ce manuel.

⚠ **APRÈS LA MISE HORS TENSION, ATTENDRE 10 MINUTES AVANT DE DÉBRANCHER LA FICHE**

Se conformer dans tous les cas aux règles de prévention des accidents nationales et aux instructions de sécurité de ce manuel lors de toute intervention sur les fiches.

2. Conformité aux normes

Les fiches de la gamme OPTIMA-EX sont prévues pour les utilisations suivantes:
Zone 22 EN 60079-0:2012+A11:2013, EN 60079-31:2014.

3. Informations techniques et codes

3.1 Mode de protection Ex

Ex: **II 3D Ex tc IIIC T95°C Dc IP66**
Ta -25/+60°C
Year XXXX: année de construction
Ex produit prévu pour une utilisation en atmosphère explosive
II: produit de groupe II prévu pour une installation dans un environnement différents de la minier
3D: produit de catégorie 3 pour environnements avec présence de poussières (D). Le produit peut être installé en zone 22.
Ex tc: produit classifié de type tc selon la norme EN 60079-31 et destiné à des environnements à l'atmosphère potentiellement explosive du fait de la présence de poussières combustibles.
IIIC: Appareil de groupe IIIC, produit adapté à l'utilisation en présence de poussières conductrices.
T95°C: valeur de la température maximale de surface.
DC: EPL pour poussières
Ta -25/+60°C: Plage de température ambiante admise, présente sur le lieu d'installation.

3.2 Conditions particulières d'utilisation (voir feuille d'instructions)

⚠ Risque mécanique 7J.

3.3 Degré de protection de la fiche IP66

3.4 Bornier d'alimentation: conducteurs connectés et couples de serrage

Section bornes: voir tableau 1.

4. Installation

⚠ L'installation doit être exécutée par du personnel spécialement formé conformément aux lois applicables. Dit personnel devra respecter les normes sur les installations dans des environnements classés contre le risque d'explosion due à la présence de poussières combustible (par exemple : EN 60079-14, ou d'autres normes/standards nationaux).

Respectez les règles de comportement généralement admises pour installer le matériel électrique, les règlements nationaux de prévention des accidents et les instructions de sécurité contenues dans ce manuel chaque fois que vous opérez sur l'unité.

Avant d'ouvrir le couvercle de la prise interverrouillée vérifiez si l'atmosphère ne présente aucun danger ou mettez toujours hors tension et attendre 10 minutes.

4.1 Instructions en vue d'une utilisation sûre

Le degré de protection IP de la fiche doit être maintenu conforme aux exigences de son environnement d'installation via utilisation de presse-câbles et de garnitures et dans le respect intégral des normes d'installation. Emmagasiner la fiche dans son emballage original afin de la protéger de la poussière et de l'humidité. Ne retirer la fiche de son emballage qu'avant l'installation.

La fiche doit être installée en parfait état.

Instructions en vue d'une installation correcte de la fiche:

1) Lire les instructions d'installation, utilisation et entretien de la prise interverrouillée.
2) Retirer la fiche de son emballage en vérifiant qu'elle n'a subi aucun dommage durant le transport.
3) Vérifier que touts les éléments sont propres et dépourvus de tout défaut.
4) Extraire le bloc du contact de la poignée.
5) Introduit le câble dans la poignée.
6) Opérations de câblage.

Avant de fermer la fiche:

7) Vérifier qu'aucun matériel étranger au fonctionnement n'est resté à l'intérieur de la fiche : ne pas laisser ces instructions à l'intérieur.
8) Vérifier que les garnitures sont en bon état et correctement installées.
9) Fermez la poignée en serrant correctement les vis ou le dispositif d'accouplement snap-on jusqu'à ce que le degré IP soit garanti.
10) Bien fermer le presse-câble / serre-câble pour garantir le correct degré IP.
11) Serrez correctement la vis du serre-câble (s'il y en a) afin d'éviter tout dévissage accidentel de celui-ci.
12) Conserver ces instructions en lieu sûr pour toute consultation future.

4.2 Enfilage câbles

Enfiler les câbles dans la fiche en préparant les conducteurs à une longueur adéquate.

⚠ ATTENTION: la zone de l'entrée du câble peut atteindre une température de 95°C. Prenez les précautions nécessaires pour choisir le câble à utiliser.

4.3 Câblage des bornes

Les câblages doivent être effectués dans les règles de l'art. Utiliser uniquement un matériel de dimensions correctes pour effectuer le câblage. Chaque borne peut accueillir un seul fil conducteur. L'isolation des câbles électriques doit correspondre à la tension. Les bornes non utilisées doivent être complètement serrées.

4.4 Conditions supplémentaires

La densité du courant du câble d'alimentation ne doit pas dépasser 3,6A/mm².

5. Utilisation, entretien et réparation

⚠ L'inspection et l'entretien de ces fiches mobiles interverrouillées doivent être accomplis par du personnel dûment formé conformément aux règles de l'art et aux normes sur l'installation et l'entretien dans les environnements classés contre le risque d'explosion à cause de la présence de poussières combustibles (par exemple : EN 60079-14, EN 60079-17 ou d'autres normes/standards nationaux). A l'occasion des opérations d'entretien périodique vérifiez toujours les composants dont dépend le degré de protection. La réparation de cet appareil doit être accomplie par du personnel dûment formé, dans les règles de l'art.

5.1 Prises interverrouillée à utiliser

Utiliser exclusivement des prises agréées ATEX prévues pour une utilisation en zone 22 avec degré de protection IP66.

5.2 Douille des fiches

Avec la fiches dé branchée en doit visser au fond l'embout du couvercle sur le corp de la prise.
Avec la fiche insérée on doit visser au fond l'embout de la fiche sur le corp de la prise.

5.3 Douille des prises interverrouillée

Dans le cas de fiche dé branchée on doit maintenit le couvercle de la prise verrouillable complétment vissé.

5.4 Entretien périodique

Les opérations d'entretien périodique sont nécessaires afin de garantir le fonctionnement et le maintien du degré de protection de la fiche.

1) Vérifier l'état de la garniture à chaque ouverture du boîtier.
2) Vérifiez si les vis de fermeture ou le dispositif d'accouplement snap-on sont en place et bien serrées chaque que vous fermez le boîtier.
3) Vérifier la tenue des presse-câbles chaque année.
4) Vérifier que le boîtier n'est pas endommagé chaque année.
5) Vérifier que les bornes à vis sont serrées comme indiqué par le fabricant.
6) Dans les environnements comportant la présence de poussières combustibles, nettoyer périodiquement la surface de la paroi supérieure du boîtier en évitant tout dépôt de poussière d'une épaisseur supérieure à 5mm.

5.5 Agression chimique

Les fiches de la gamme OPTIMA-EX sont construites avec les matériaux suivants:

- alliage thermoplastique (PC-XILOXANE) pour le poignée, le bloc de contact, la douille fiche et presse câble;
- caoutchouc thermoplastique SEBS H T pour le joint étanche du presse-étoupe;
- caoutchouc siliconique pour le joint corps-fiche;
- caoutchouc siliconique pour le joint poignée/corps de la fiche.

Il est indispensable de tenir soigneusement compte de l'environnement d'installation des prises interverrouillées et de déterminer la durabilité de ces matériaux en cas de présence d'agents chimiques ou d'atmosphère corrosive.

5.6 Élimination

L'élimination du produit doit s'effectuer selon les règles nationales concernant l'élimination et le recyclage des déchets industriels.

ESPAÑOL

LEER ATENTAMENTE EL PRESENTE DOCUMENTO ANTES DE PROCEDER CON LA INSTALACIÓN

Destinatarios: electricistas expertos o personal adecuadamente capacitado.

1. Normas de seguridad

Las clavijas de la serie OPTIMA-EX se utilizan para instalaciones fijas en ambientes con riesgo potencial de explosión, identificados como Zona 22.
Las presentes instrucciones para la instalación, el uso y el mantenimiento, deben conservarse en un lugar seguro para permitir ulteriores consultas. Durante el funcionamiento o durante las operaciones de mantenimiento del aparato, no dejar el presente manual u otros objetos dentro de la clavija.
Utilizar las clavijas de la serie OPTIMA-EX sólo para su uso aprobado y mantenerlas en condiciones de absoluta integridad y limpieza. Las clavijas han sido diseñadas para resistir un impacto de 7J y para ser utilizadas en condiciones de vibración normales. No han sido diseñadas para utilizarse en ambientes sujetos a condiciones de vibraciones extremas.
Si el producto no se instala correctamente, no será posible garantizar el tipo de protección.
Las clavijas de la serie OPTIMA-EX 125A deben acoplarse sólo con tomas conformes a las normas EN 60309 y especialmente conformes a las indicaciones sobre las dimensiones detalladas en EN 60309-2, y que sean certificadas en conformidad con el modo de protección indicado en el punto 3.1.
Utilizar solamente repuestos originales suministrados por SCAME. Se prohíbe cualquier modificación/alteración en la clavijas que no esté expresamente indicado en el presente manual.

⚠ **DESPUÉS DE HABER QUITADO LA TENSIÓN, ESPERAR 10 MINUTOS ANTES DE DESCONECTAR LA CLAVIJA.**

Siempre que se opere en la clavija se deben respetar las reglas de seguridad nacionales y las instrucciones de seguridad contenidas en el presente manual.

2. Conformidad con los estándares

Las clavijas de la serie OPTIMA-EX están destinadas al uso en:
Zona 22 EN 60079-0:2012+A11:2013, EN 60079-31:2014.

3. Datos técnicos y códigos

3.1 Modo de protección Ex

Ⓔx II 3D Ex tc IIIC T95°C Dc IP66
Ta -25/+60°C
Year XXXX: año de fabricación.
Ⓔx Producto adecuado para uso en atmósfera explosiva.
II: Producto de grupo II, para instalar en ambiente diferente de las minas.
3D: Producto de categoría 3 para ambientes con nivel de presencia de polvo (D). Se puede instalar el producto en las zonas 22.
Ex tc: Producto clasificado de tipo tc conforme a la norma EN 60079-31 y destinado a lugares con atmósferas potencialmente explosivas por la presencia de polvos combustibles.
IIIC: Equipamiento de grupo IIIC, producto idóneo para utilizar en presencia de polvo conductivo
T95°C: Valor de la temperatura máxima superficial.
DC: EPL para polvo
Ta -25/+60°C: Rango admitido de la temperatura ambiente presente en el lugar de instalación.

3.2 Condiciones especiales de uso (ver hoja de instrucciones)

⚠ Riesgo mecánico 7J.

3.3 Grado de protección de la clavija IP66

3.4 Bornes de alimentación: conductores conectables y pares de apriete

Sección bornes: ver tabla 1.

4. Instalación

⚠ La instalación debe ser realizada por personal experto y adecuadamente capacitado de acuerdo con las leyes vigentes. Deben observarse las normas de instalación para ambientes clasificados contra riesgo de explosión por presencia de polvos combustibles (por ejemplo: EN 60079-14, u otras normas/estándares nacionales).
Observar las normas de comportamiento generalmente aceptadas en el ámbito de la instalación del material eléctrico, las reglas nacionales de prevención de accidentes y las instrucciones de seguridad contenidas en este manual toda vez que se trabaje en la unidad.
Antes de abrir la tapa de la toma con enclavamiento controlar que la atmósfera no sea peligrosa, o bien, desconectar siempre la tensión de alimentación y espere 10 minutos.

4.1 Instrucciones de uso seguro

El grado de protección IP de la clavija debe ser mantenido en función de los requisitos del ambiente en el cual será instalado, mediante el uso de prensacables y juntas adecuados, respetando rigurosamente las normas de instalación. Conservar la clavija en un depósito, dentro de su embalaje original, para protegerlo del polvo y de la humedad. Quitar el embalaje de la clavija sólo antes de la instalación.
La clavija debe ser instalada completa y sin que presente daños.

Instrucciones para la correcta instalación de la clavija:
1) Leer las instrucciones para la instalación, el uso y el mantenimiento de la toma con enclavamiento.
2) Quitar la toma con enclavamiento del embalaje, controlando que no haya sido dañada durante el transporte.
3) Controlar que todos los elementos se encuentren limpios y en buenas condiciones.
4) Quitar el portacontactos da la empuñadura.
5) Enfilar el cable en la empuñadura.
6) Operaciones de cableado.

Antes de cerrar la clavija:
7) Controlar que todos los materiales extraños hayan sido retirados de la clavija: no dejar estas instrucciones dentro del dispositivo.
8) Controlar que las juntas estén en buen estado y correctamente instaladas.
9) Cerrar la empuñadura apretando convenientemente los tornillos o el dispositivo de acoplamiento snap-on para garantizar el grado IP.
10) Cerrar apuradamente el prensaestopa/prensacable para garantizar el correcto grado IP.
11) Apretar el tornillo del prensacable-sujetacable (donde esté previsto) para evitar que se desenrosque accidentalmente.
12) Conservar las presentes instrucciones en un lugar seguro para ulteriores consultas.

4.2 Introducción de cables

Introducir los cables en el aparato predisponiendo la longitud adecuada para cada conductor.

⚠ ATENCIÓN: la zona de entrada del cable puede alcanzar temperaturas de 95°C.
Para elegir el cable a utilizar, tomar las precauciones adecuadas.

4.3 Cableado de los bornes

Los cableados deben ser realizados según la tecnología más actualizada.
Utilizar sólo herramientas de dimensiones adecuadas para realizar el cableado. Cada borne puede contener un solo cable conductor.
El aislamiento de los cables eléctricos debe ser adecuado a la tensión.
Los bornes no utilizados deben apretarse completamente.

4.4 Otras condiciones

La densidad de corriente del cable de alimentación no debe superar los 3,6A/mm².

5. Uso, mantenimiento y reparación

⚠ Estas clavijas móviles con enclavamiento deben ser inspeccionadas y mantenidas en buen estado por personal adecuadamente capacitado según tecnología actualizada y observando estrictamente las normas de la instalación y mantenimiento para ambientes clasificados como contra riesgo de explosión por presencia de polvos combustibles (por ejemplo: EN 60079-14, EN 60079-17, u otras normas/estándares nacionales). Durante el mantenimiento periódico controlar siempre los componentes de los cuales depende el grado de protección. La reparación de este aparato debe ser realizada por personal adecuadamente capacitado según tecnologías actualizadas.

5.1 Tomas con enclavamiento que se deben utilizar

Utilizar únicamente tomas certificas ATEX adecuadas para ser usadas en las zonas 22 con grado de protección IP66.

5.2 Anillo de las clavijas

Cuando la clavija está desenchufado hay que mantener la tapa de la toma completamente roscado.
Cuando la clavija está enchufado hay que mantener l'anillo de la clavija completamente roscado.

5.3 Anillo de las tomas con enclavamiento

Cuando la clavija está desenchufado hay que mantener la tapa de la toma completamente roscado.

5.4 Mantenimiento periódico

El mantenimiento periódico es necesario para garantizar que la clavija funcione correctamente y para mantener del grado de protección de la misma.
1) Controlar el estado de la junta cada vez que se abre la envolvente.
2) Controlar que los tornillos de cierre o el dispositivo de acoplamiento snap-on se encuentren en su posición y bien apretados cada vez que se cierra la envolvente.
3) Controlar la sujeción de los prensacables cada año.
4) Controlar los eventuales daños de la envolvente cada año.
5) Controlar que los bornes de tornillo estén apretados como lo indica el fabricante.
6) En ambientes con presencia de polvo combustible se debe limpiar periódicamente la superficie de la pared superior de la envolvente, evitando que la capa del polvo depositado supere los 5 mm.

5.5 Agresión química

Las clavijas de la serie OPTIMA-EX están fabricadas con:
- aleación termoplástica (PC-XILOXANE) para la empuñadura, el portacontactos, el anillo de la clavija y prensaestopa;
- Goma termoplástica SEBS H.T. juntas de estanqueidad del prensacable;
- Goma siliconada para la junta del cuerpo de la clavija;
- Goma siliconada para la junta de la empuñadura/cuerpo de la clavija.

Se debe evaluar atentamente el ambiente donde se instalan las tomas con enclavamiento y determinar la reacción de estos materiales ante la posible presencia de agentes químicos o de atmósferas corrosivas.

5.6 Eliminación

El producto debe ser eliminado de acuerdo con las reglas nacionales para la eliminación y el reciclado de los desechos industriales.

IT: Dati tecnici / EN: Technical data / FR: Informations techniques / ES: Datos técnicos

IT	**Spine mobili Serie OPTIMA-EX**	**Unità di misura**	**Valore**
EN	**Plugs OPTIMA-EX Series**	**Unit of measure**	**Value**
FR	**Fiches Series OPTIMA-EX**	**Unité de mesure**	**Valeur**
ES	**Clavijas Serie OPTIMA-EX**	**Unidad de medida**	**Valer**
IT	Corrente nominale In	A	125
EN	Rated current In		
FR	Courant nominal In		
ES	Corriente nominal In		
IT	Codice	218.EX125…	
EN	Code		
FR	Code		
ES	Código		
IT	Dimensioni cavi nudi flessibili in rame idonee per morsetti alimentazione e morsetto di terra	(mm^2)	25-50
EN	Size cables naked flexible copper suitable for power and ground terminals		
FR	Taille des câbles en cuivre nu souple adaptés à la bornier d'alimentation et de terre		
ES	Tamaño de los cables de cobre desnudo flexible y para bornes de alimentaccio y de tierra		
IT	Morsetti di alimentazione - Coppia di serraggio	(Nm)	5,6
EN	Power supply terminals - Tightening torque		
FR	Bornier d'alimentation - Couple de serrage		
ES	Bornes de alimentación - Par de apriete		
IT	Vite morsetto pilota - Coppia di serraggio	(Nm)	0,8
EN	Pilot terminal screw - Tightening torque		
FR	Borne de secours (pilote) - Couple de serrage		
ES	Terminal de respaldo (piloto) - Par de apriete		
IT	Diametro dei cavi serrabili dal fermacavo	(mm)	33-40
EN	Cable size accepted by cable clamp		
FR	Diamètre des câbles pour le serre-câble		
ES	Diámetro de cable admisible por el prensacable		
IT	Pressacavo / Fermacavo - Coppia di serraggio	(Nm)	25
EN	Cable gland / Cable clamp - Tightening torque		
FR	Presse câbles / Serre-câble - Couple de serrage		
ES	Prensaestopa / Prensacable - Par de apriete		
IT	Pressacavo / Fermacavo (vite) - Coppia di serraggio	(Nm)	0,8
EN	Cable gland / Cable clamp (screw) - Tightening torque		
FR	Presse câbles / Serre-câble (vis) - Couple de serrage		
ES	Prensaestopa / Prensacable (tornillo) - Par de apriete		
IT	Viti impugnatura - Coppia di serraggio	(Nm)	1,8
EN	Handle screws - Tightening torque		
FR	Vis de poignée - Couple de serrage		
ES	Tornillos de empuñadura - Par de apriete		

IT: Tabella 1 - Dati tecnici, capacità di connessione dei morsetti e coppie di serraggio.
EN: Table 1 - Technical data, connection capacities of the terminals and tightening torques.
FR: Tableau 1 - Informations techniques, capacité de connexion des bornes et couples de serrage.
ES: Tabla 1 - Datos técnicos, capacidad de conexión de los bornes y pares de apriete.

SCAME electrical solutions

DECLARATION OF CONFORMITY EU

The company : **SCAME PARRE S.p.A.**
Via Costa Erta, 15 – 24020 Parre (BG) ITALY

hereby declares that the following products:

Plug Type OPTIMA-EX, Code 218.EX125xx
(The specific product code and the serial number are indicated in the plate and on the packing.)

to which this declaration refers to, comply with:

ATEX Directive 2014/34/EU

Compliance was ascertained on the basis of the following standards:

EN 60079-0:2012+A11:2013
EN 60079-31:2014
EN 60309-1:1999 +A1:2007 +A2:2012
EN 60309-2:1999 +A1:2007 +A2:2012
EN 60309-4:2007 +A1:2012

ATEX Directive Marking:	ATEX Protection mode:
CE Ex II 3D	Ex tC IIIC T95°C Db IP66 Operating Temp : from -25°C to +60°C

The apparatuses indicated herein were designed, built and tested in accordance with the guidelines of the quality assurance system, which is certified and compliant with standard **EN ISO 9001** by IMQ – certificate **no. 9105.SCAM** since 16 December 1993, and comply with Annex VIII of Directive **ATEX 2014/34/UE**.

Parre, 20/04/2016

SCAME PARRE S.p.A.
Product Development & Marketing Director
Ing. Giampietro Camilli

SCAME PARRE S.p.A.
VIA COSTA ERTA, 15 - 24020 PARRE (BG) ITALY - TEL. +39 035 705000 - FAX +39 035 703122 - www.scame.com - scame@scame.com
CAP. SOC: € 5000000 INT. VERS. - REG. SOC. TRIB. BG N. 7421 - C.C.I.A.A. 136163 / C.C.P. 12614244 - COD. FISC. / PARTITA IVA/VAT/TVA 00137900163

SCAME electrical solutions

DICHIARAZIONE DI CONFORMITA' UE

Noi : **SCAME PARRE S.p.A.**
Via Costa Erta, 15 – 24020 Parre (BG) ITALY

Dichiariamo che i seguenti prodotti :

Spina Tipo OPTIMA-EX , Codice 218.EX125xx
(Il codice prodotto specifico e il numero di serie sono indicati in targa e sull'imballo.)

ai quali la presente dichiarazione si riferisce sono conformi a :

Direttiva ATEX 2014/34/UE

La conformità è stata verificata sulla base delle seguenti norme :

EN 60079-0:2012+A11:2013
EN 60079-31:2014
EN 60309-1:1999 +A1:2007 +A2:2012
EN 60309-2:1999 +A1:2007 +A2:2012
EN 60309-4:2007 +A1:2012

Marcatura Direttiva ATEX :	Modo di protezione ATEX:
CE Ex II 3D	Ex tC IIIC T95°C Db IP66 Tamb : da -25°C a +60°C

Gli apparati qui indicati sono stati progettati, costruiti e testati in accordo alle linee guida del sistema di assicurazione della qualità che risulta essere certificato e conforme alla norma **EN ISO 9001** da parte di IMQ – certificato **nr. 9105.SCAM** – dal 16-12.1993, ed in conformità all'allegato VIII della direttiva **ATEX 2014/34/UE**.

Parre, 20/04/2016

SCAME PARRE S.p.A.
Direttore Marketing & Sviluppo prodotto
Ing. Giampietro Camilli

SCAME PARRE S.p.A.
VIA COSTA ERTA, 15 - 24020 PARRE (BG) ITALY - TEL. +39 035 705000 - FAX +39 035 703122 - www.scame.com - scame@scame.com
CAP. SOC: € 5000000 INT. VERS. - REG. SOC. TRIB. BG N. 7421 - C.C.I.A.A. 136163 / C.C.P. 12614244 - COD. FISC. / PARTITA IVA/VAT/TVA 00137900163

SCAME electrical solutions

DECLARACIÓN DE CONFORMIDAD UE

La empresa: **SCAME PARRE S.p.A.**
Via Costa Erta, 15 – 24020 Parre (BG) ITALY

Declara que los siguientes productos:

Clavijas Tipo OPTIMA-EX, Código 218.EX125xx
(El código de producto específico y el número de serie se indican en la placa y en el embalaje)

objeto de la presente declaración , son conformes a:

Directiva ATEX 2014/34/UE

La conformidad ha sido verificada en función de las siguientes normas:

EN 60079-0:2012+A11:2013
EN 60079-31:2014
EN 60309-1:1999 +A1:2007 +A2:2012
EN 60309-2:1999 +A1:2007 +A2:2012
EN 60309-4:2007 +A1:2012

Marcado Directiva ATEX :	Modo de protección ATEX:
CE Ex II 3D	Ex tC IIIC T95°C Db IP66 Temp. de trabajo: de -25°C a +60°C

Los aparatos indicados han sido diseñados, fabricados y probados de acuerdo con las líneas guía del sistema de comprobación de la calidad, que resulta certificado y conforme a la norma **EN ISO 9001** por parte de IMQ - Certificado **N° 9105.SCAM –** del 16-12-1993, y conforme con el anexo VIII de la directiva **ATEX 2014/34/UE**.

Parre, 20/04/2016

SCAME PARRE S.p.A.
Director de Marketing y de Desarrollo de Productos
Ing. Giampietro Camilli

SCAME PARRE S.p.A.
VIA COSTA ERTA, 15 - 24020 PARRE (BG) ITALY - TEL. +39 035 705000 - FAX +39 035 703122 - www.scame.com - scame@scame.com

CAP. SOC: € 5000000 INT. VERS. - REG. SOC. TRIB. BG N. 7421 - C.C.I.A.A. 136163 / C.C.P. 12614244 - COD. FISC. / PARTITA IVA/VAT/TVA 00137900163

SCAME electrical solutions

DECLARATION DE CONFORMITE UE

Nous : **SCAME PARRE S.p.A.**
Via Costa Erta, 15 – 24020 Parre (BG) ITALY

Déclarons que les produits suivants :

Fiches Type OPTIMA-EX, Code 218.EX125xx
(le code produit spécifique et le numéro de série sont indiqués sur la plaque et sur l'emballage).

auxquels se réfère cette déclaration sont conformes à la :

Directive ATEX 2014/34/UE

La conformité a été vérifiée en se fondant sur les normes suivantes :

EN 60079-0:2012+A11:2013
EN 60079-31:2014
EN 60309-1:1999 +A1:2007 +A2:2012
EN 60309-2:1999 +A1:2007 +A2:2012
EN 60309-4:2007 +A1:2012

Estampillage Directive ATEX :	Mode de protection ATEX:
CE Ex II 3D	Ex tC IIIC T95°C Db IP66 Température de service: de -25°C à +60°C

Les appareils indiqués ici ont été conçus, construits et testés conformément aux lignes directrices du système d'assurance de la qualité qui résulte être certifié et conforme à la norme **EN ISO 9001**, par IMQ - certificat **n° 9105.SCAM –** du 16-12-1993, et conformément à l'annexe VIII de la directive **ATEX 2014/34/UE**.

Parre, 20/04/2016

SCAME PARRE S.p.A.
Directeur Marketing et développement de produit
Ing. Giampietro Camilli

SCAME PARRE S.p.A.
VIA COSTA ERTA, 15 - 24020 PARRE (BG) ITALY - TEL. +39 035 705000 - FAX +39 035 703122 - www.scame.com - scame@scame.com

CAP. SOC: € 5000000 INT. VERS. - REG. SOC. TRIB. BG N. 7421 - C.C.I.A.A. 136163 / C.C.P. 12614244 - COD. FISC. / PARTITA IVA/VAT/TVA 00137900163